Presjek A-A, M 1:50

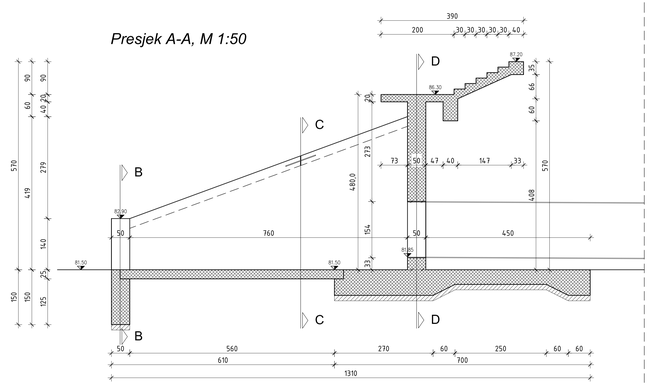

Presjek A-A, M 1:50

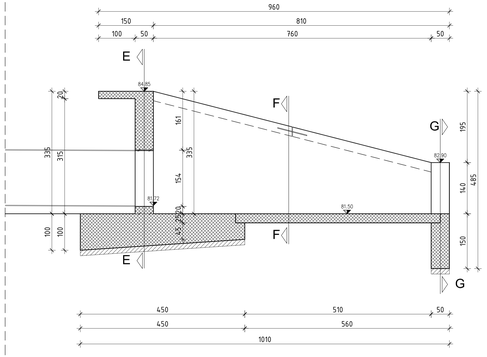

Presjek B-B, M 1:50

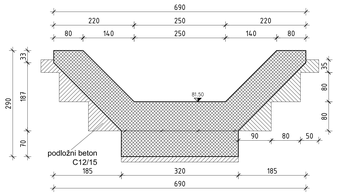

Presjek E-E, M 1:50

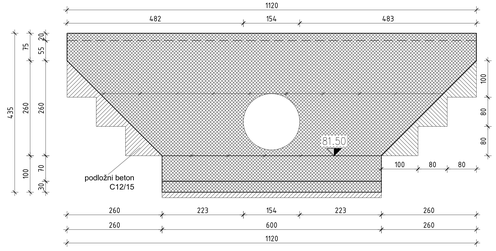

Presjek C-C, M 1:50

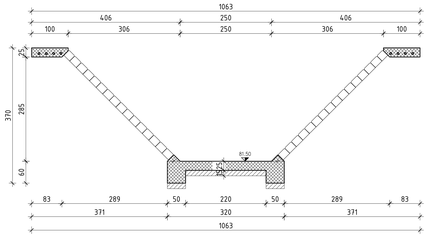

Presjek F-F, M 1:50

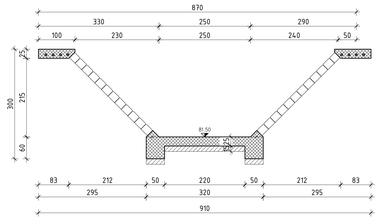

Tlocrt, M 1:50

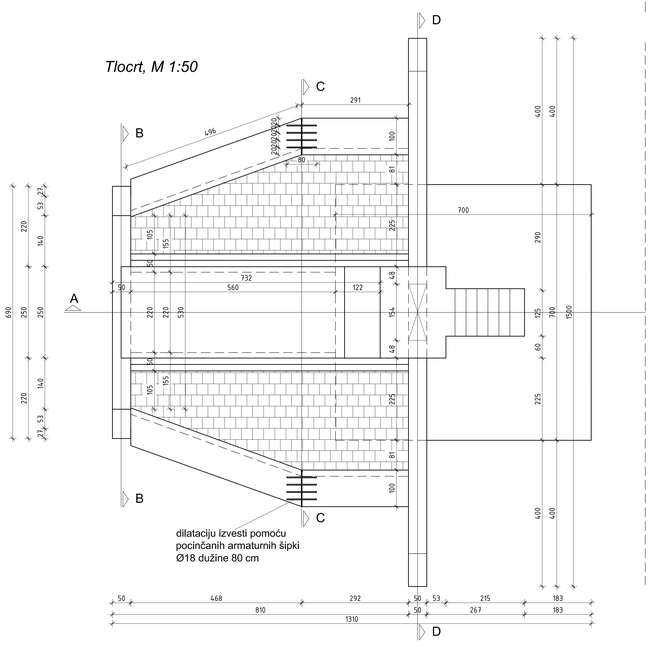

Tlocrt, M 1:50

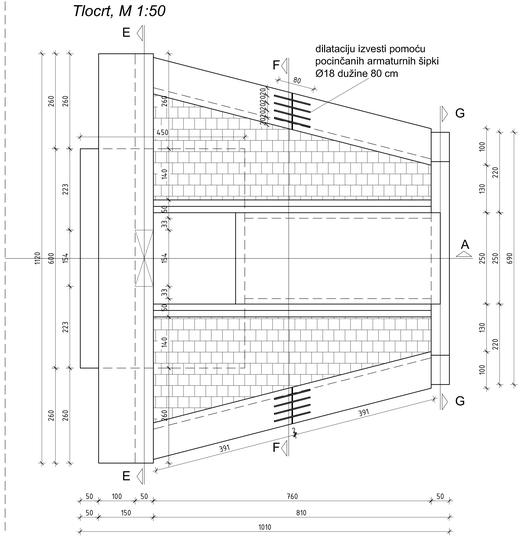

Presjek D-D, M 1:50

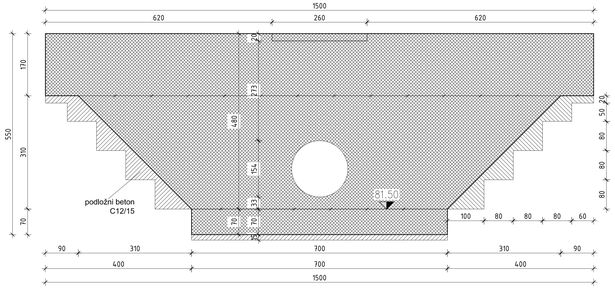

Presjek G-G, M 1:50

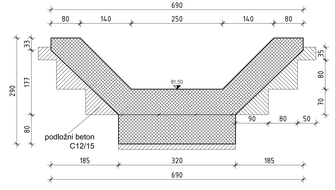

MOŽDANICI	n [kom]
šipka Ø18 d=80 cm	32

LEGENDA

radna reška (S-N veza)

NAPOMENA:

- prije nanošenja emulzije za prionjivost (SN veze) podlogu je potrebno pripremiti, mehanički očistiti, te dobro navlažiti
- emulzija za prionjivost nanosi se na prethodno pripremljenu podlogu nerazrijeđena
- novi sloj betona nanijeti unutar 1 sata od nanošenja emulzije

UREĐ OVLAŠTENOG INŽENJERA GRAĐEVINARSTVA ROBERT RONTA, dipl.ing.grad. Adama Reinera 15, 31000 Osijek, OIB: 83322277541		SLAVA PROJEKTANT	SANDA ŠIKIĆ, dipl.ing.grad.
NAZIV GRAĐEVINE	Rekonstrukcija ustave Poduzeća, izgradnja nove ustave Poduzeća i izgradnja dvije nove distribucijske građevine	PROJEKTANT	ROBERT RONTA, dipl.ing.grad.
ZONOVA:	K.Ly. 1100, 1210, 1198, 1450 i 1400 K.o. Vardarac		
NAKOTELJ:	HRVATSKE VODE, VGO za Dunav i donju Dravu, Osijek Šijanovec ulica br. 2, Osijek OIB: 28921383001	VRSTA PROJEKTA:	IZVEDBENI PROJEKT
BR.PR.	12-01-2018 Z.O.P. 2/15	SURADNICI	
NAZIV SADRŽAJ:	PLAN OPLATE DISTRIBUTIVNA GRAĐEVINA C	DATUM	SVIBANJ 2017.
		MJ 1:50	LIST BR. 01