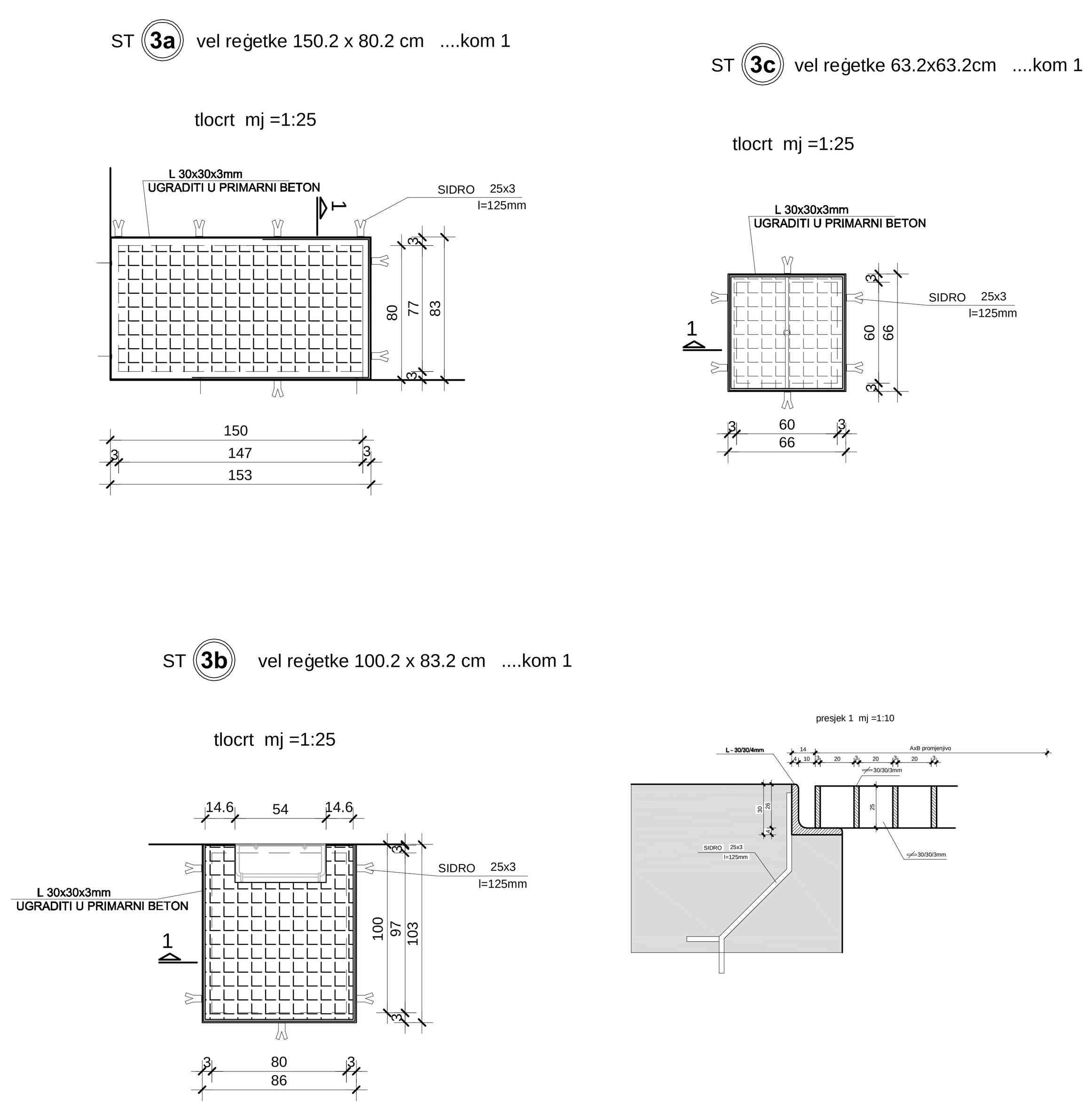

Geokon - Zagreb d.d. ZA PROJEKTIRANJE, NADZOR I RAZVOJ U GRADITELJSTVU	
elektroprojekt · zagreb	
INVESTITOR:	HRVATSKE VODE, ZAGREB, Ulica grada Vukovara 220
GRAĐEVINA:	AKUMULACIJA I BRANA PETNJA
PROJEKT:	SANACIJA BRANE PETNJA I PRATEĆIH GRAĐEVINA
VRSTA DOKUMENTACIJE: Izvedbeni projekt	MJERILO: 1:25
IZVJEŠTAJ IZRADIO: Berislav RUPČIĆ, dipl.ing.građ.	SURADNICI: Robert ALAR, dipl.ing.građ.; Tomo REBIĆ, građ.tehn.
SADRŽAJ NACRTA/PRILOGA:	BRANA PETNJA TEMELJNI ISPUST SHEMA BRAVARIJE HODNE REŠETKE
DATUM: svibanj, 2014	OZNAKA PROJEKTA: E-118-13-02 · OZNAKA PRILOGA: 204-b

1

Izrada, dobava i ugradba Al pune stijene s jednokrilnim vratima i otklopnim nadsvjetlom (dim.230x288cm). Stijena izrađena od Al profila s prekinutim termičkim mostovima. Stijenu izvesti s otklopno-zaokretnim krilom, ostakljenim izo-staklom debljine 24mm. Sva stakla sigurnosno laminirana folijom u boji prema izboru projektanta. Uključivo slijepi okvir, odgovarajuće brtve, sav potreban okov, obrada špaleta, cilindar brava s mogućnošću otvaranja iznutra bez upotrebe ključa. Mrežica protiv insekata ugrađena u stijenu kao sastavni dio otklopno-zaokretnog prozora. Završna obrada plastifikacija u boji prema izboru projektanta. Sve prema pripadajućoj shemi bravarije.

vel 230/288 cm kom 1

2

Izrada, doprema i postava vertikalnih ljestvi širine 50 cm. Tetive izrađene od čelične cijevi ± 40 mm ili 40/40/2 mm, prečke od bet. željeza Ø 20 mm. Uključivo sav potreban materijal za učvršćenje te ličenje lak bojom po izboru projektanta.

l= 225 cm kom 1

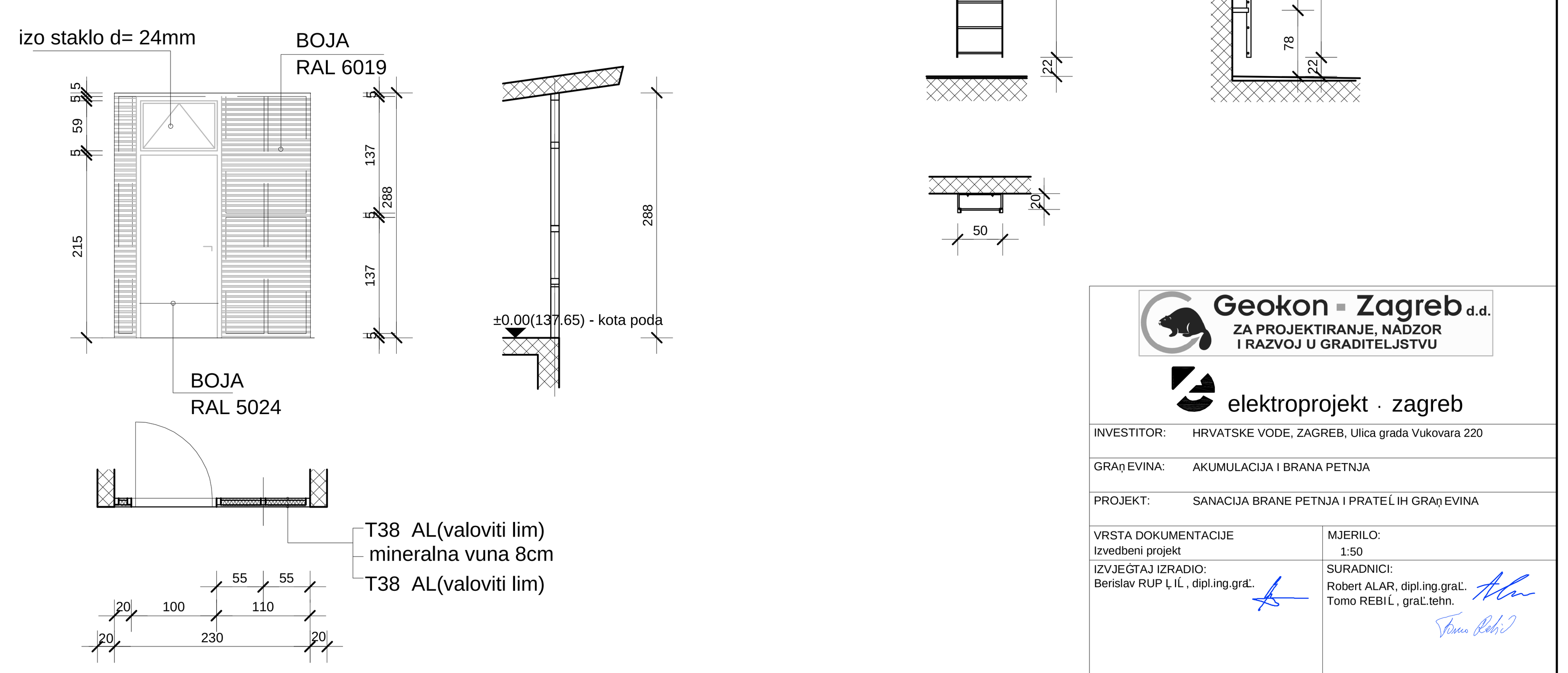

Geokon - Zagreb d.d. ZA PROJEKTIRANJE, NADZOR I RAZVOJ U GRADITELJSTVU	
elektroprojekt · zagreb	
INVESTITOR:	HRVATSKE VODE, ZAGREB, Ulica grada Vukovara 220
GRAĐEVINA:	AKUMULACIJA I BRANA PETNJA
PROJEKT:	SANACIJA BRANE PETNJA I PRATEĆIH GRAĐEVINA
VRSTA DOKUMENTACIJE: Izvedbeni projekt	MJERILO: 1:50
IZVJEŠTAJ IZRADIO: Berislav RUPČIĆ, dipl.ing.građ.	SURADNICI: Robert ALAR, dipl.ing.građ.; Tomo REBIĆ, građ.tehn.
SADRŽAJ NACRTA/PRILOGA:	BRANA PETNJA TEMELJNI ISPUST SHEMA BRAVARIJE VERTIKALNE LJESTVE
DATUM: svibanj, 2014	OZNAKA PROJEKTA: E-118-13-02 · OZNAKA PRILOGA: 204-a

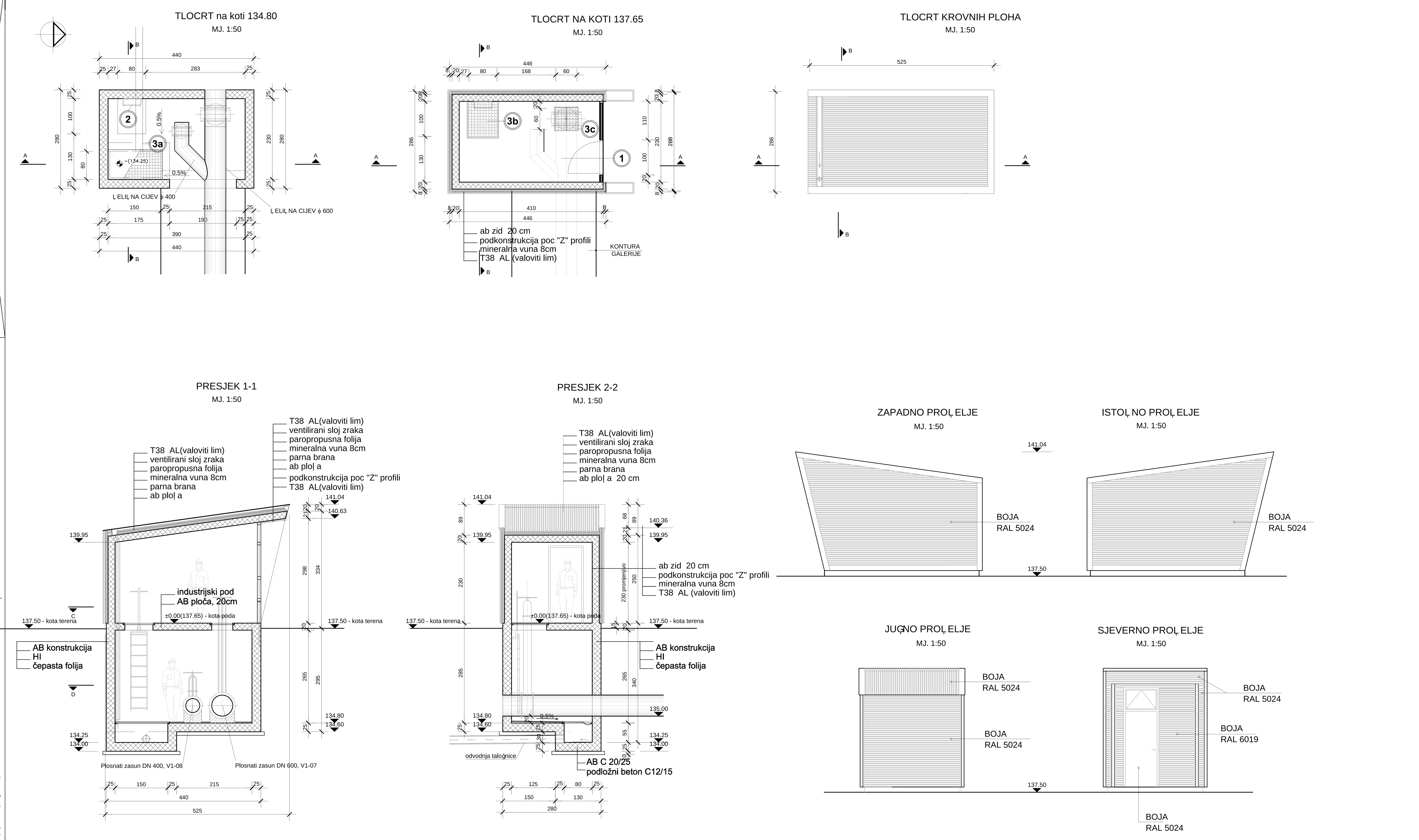

kota ±0.00 =apsolutna kota 137.65

Geokon - Zagreb d.d. ZA PROJEKTIRANJE, NADZOR I RAZVOJ U GRADITELJSTVU	
elektroprojekt · zagreb	
INVESTITOR:	HRVATSKE VODE, ZAGREB, Ulica grada Vukovara 220
GRAĐEVINA:	AKUMULACIJA I BRANA PETNJA
PROJEKT:	SANACIJA BRANE PETNJA I PRATEĆIH GRAĐEVINA
VRSTA DOKUMENTACIJE: Izvedbeni projekt	MJERILO: 1:50
IZVJEŠTAJ IZRADIO: Berislav RUPČIĆ, dipl.ing.građ.	SURADNICI: Robert ALAR, dipl.ing.građ.; Tomo REBIĆ, građ.tehn.
SADRŽAJ NACRTA/PRILOGA:	BRANA PETNJA IZLAZNA GRAĐEVINA - TLOCRT I PRESJECI
DATUM: svibanj, 2014	OZNAKA PROJEKTA: E-118-13-02 · OZNAKA PRILOGA: 202

Elektroprojekt d.d. - pridržava sva prava
Ovo je CAD nacrt i ne smije se ispravljati ručno